COLONNA ESTRAIBILE

DEMOUNTABLE GUIDE PILLARS

CODICE / Item no.

CEAQ ISO

Materiale: 1.7131
Material: 1.7131

Trattamento Termico:
Cementazione + Tempra
Heat Treatment: Cementing

Durezza: Hrc 61÷63
Hardness: Hrc 61÷63

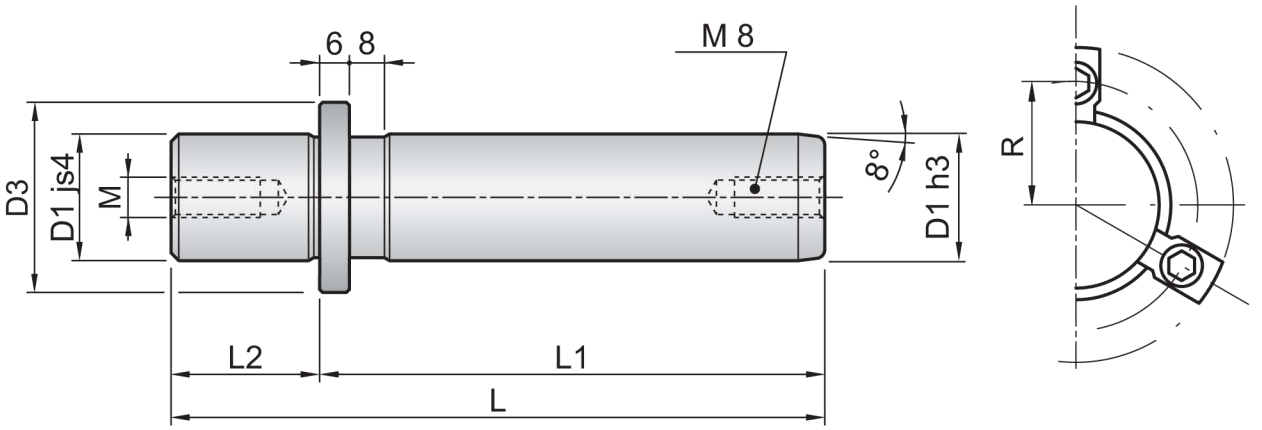

D1	D3	M	R	STAF	L2	L1																	
						100	112	125	140	160	180	200	224	250	280	315	355	400					
19-20	25	8	18	M8	23	★	★	★	★	★	★	★											
24-25	32	8	21,5	M8	30	★	★	★	★	★	★	★	★	★									
30-32	40	8	25,5	M8	37		★	★	★	★	★	★	★	★	★	★							
38-40	50	8	30,5	M8	37			★	★	★	★	★	★	★	★	★	★						
48-50	63	8	37	M8	47				★	★	★	★	★	★	★	★	★	★					
60-63	80	8	45,5	M8	47					★	★	★	★	★	★	★	★	★					
80	95	12	53	M8	60							★	★	★	★	★	★	★					

ESEMPIO DI ORDINAZIONE CEAQ D1xL1
EXEMPLE OF ORDER CEAQ D1xL1

STAFFETTE E VITI A RICHIESTA
CLAMPS AND SCREWS ON REQUEST

ENS INTERNATIONAL • Tel. +39 0365 373367 +39 0365 374528 • Fax +39 0365 372490 • export@ensint.com • commerciale@ensint.com • www.ensint.com